TV 거치대 조립 부속

0 (mm)
10
20
30
40
50
60

아래 부속 그림은 축소된 사이즈이므로,
부속품 사이즈를 왼쪽 자로 실측해서 사용하세요.

A 밑 사각판 고정시

미끄럼 방지패드 M6X25 볼트

조립공구-스패너

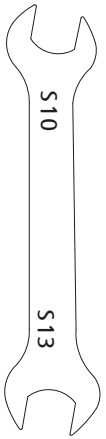

C 손잡이 레버

M8 레버 M8 너트 M8x20 와셔 M8x45 볼트

E X자 브라켓과 모니터 결합시

모니터 사양에 맞는 볼트를 선택하여 사용하세요.

F 와셔

G 모니터 부착시

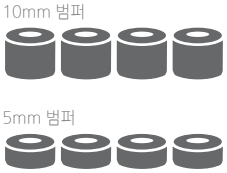

⚠ 사용시 유의사항

- 본 TV 모니터 거치대는 VESA 마운트 규격의 거치대입니다. 설치 전 반드시 규격에 맞는지 확인해 주세요.

75 x 75mm	100 x 100mm	200 x 100mm
130 x 130mm	200 x 200mm	

- TV 모니터 디자인에 따라 베사홀이 없거나 커버로 감추어 있을 수 있으니 구매전 모니터 제조사에 문의하시기 바랍니다.
- TV 모니터 VESA 마운트홀 규격 확인방법
  - 모니터 뒷 부분에 4개의 나사홀이 있는지 확인해주세요.
  - 나사홀의 간격을 측정하여 규격이 맞는지 확인합니다. (75mm, 100mm, 130mm, 200mm)

상품 사이즈(mm)	400(L) x 270(W) x1170~1840(H)
거치 가능 TV	14인치~42인치
높이 조절 범위(cm)	117~184cm
상품 중량	N.W : 5.1kg / G.W : 5.8kg
허용 하중	25kg

- 본 설명서의 내용은 상품사양 변경 또는 기타 사유로 사전 공지없이 변경될 수 있습니다.
- 본 설명서의 그림은 실물과 다를 수 있습니다.
- 상품의 외관 및 사양은 상품의 성능 개선의 사유로 변경될 수 있습니다.

상품 문의 및 고객상담 전화
1544-6312
카카오톡(@이고진SVC)
네이버톡톡(egojin1)

EGOJIN

TV 모니터 거치대 사용 설명서

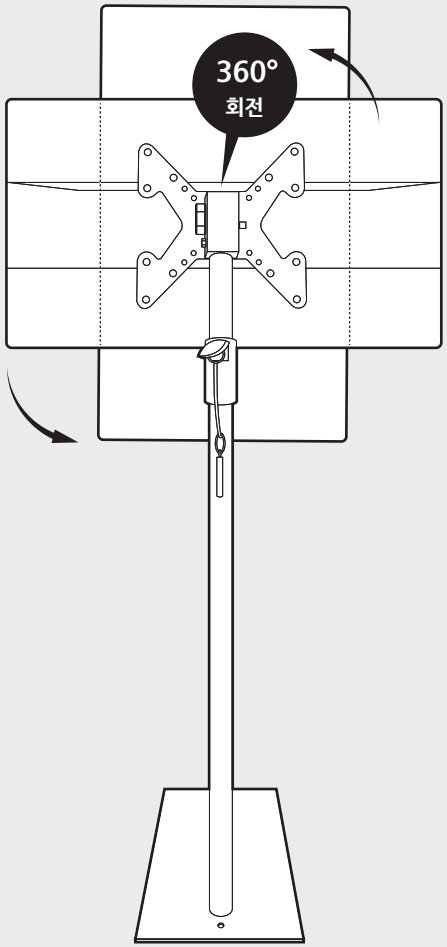

이고진 TV 거치대 조립설명서

A

1. 제공된 4개의 미끄럼·흠집방지 패드를 밑 사각판의 모서리에 맞추어 부착합니다.

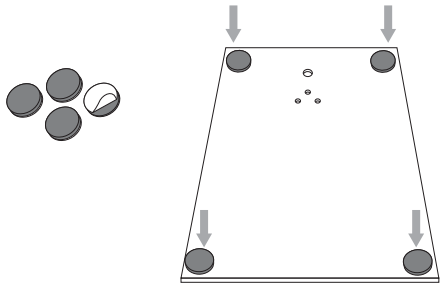

2. 3개의 볼트로 기둥과 밑 사각판을 결합합니다.

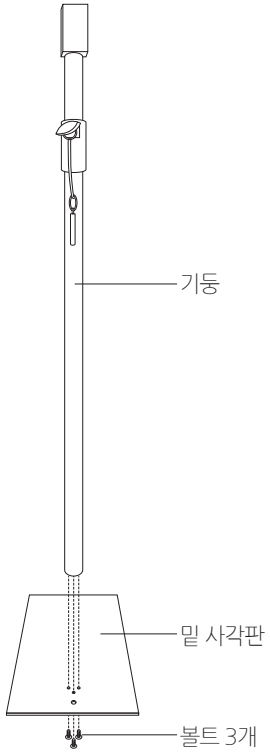

B

브라켓의 위아래 방향을 확인해 주세요.

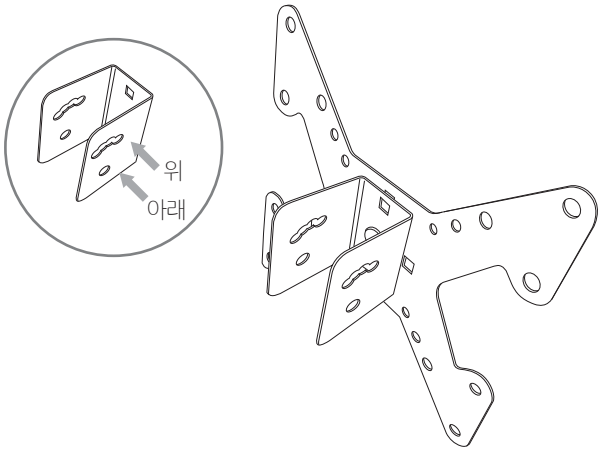

C.D

기둥과 조립된 브라켓을 2개의 긴볼트, 와셔, 너트, 손잡이 레버를 이용해 그림과 같이 결합합니다.

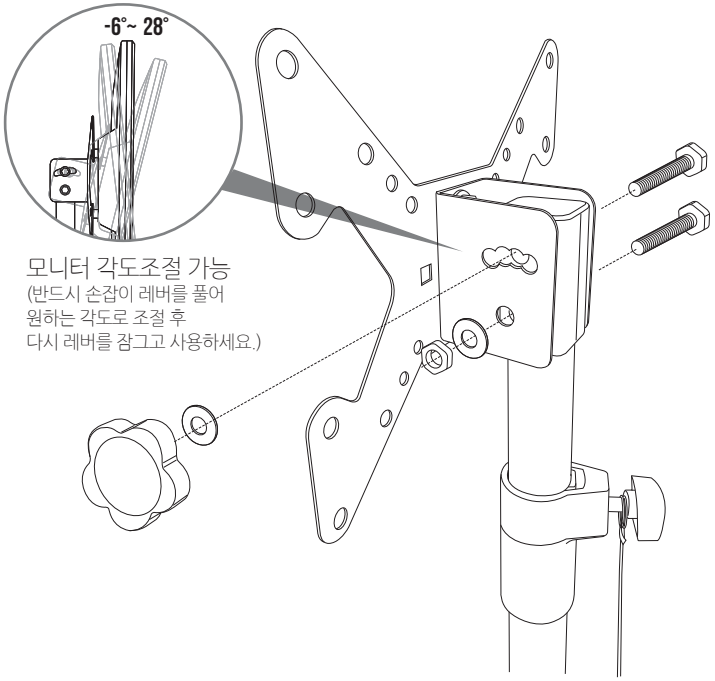

E.F.G

1. 제공된 3종류의 볼트 중, 사용자의 모니터 규격(VESA 규격)에 맞는 볼트, 와셔를 이용해 X자 브라켓과 결합합니다. 이때, X자 브라켓과 모니터 사이에 규격에 맞는 범퍼를 끼워줍니다.

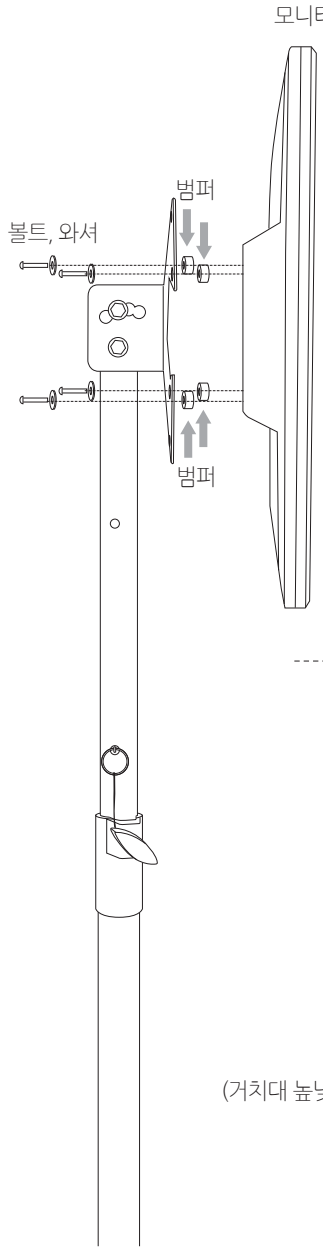

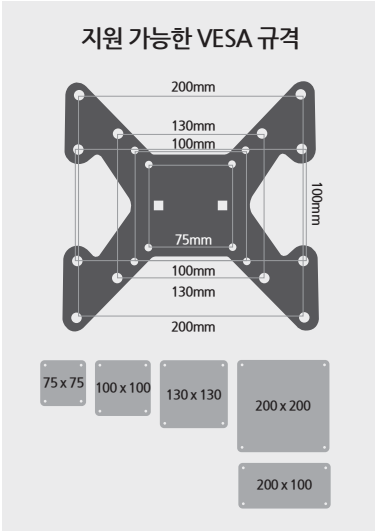
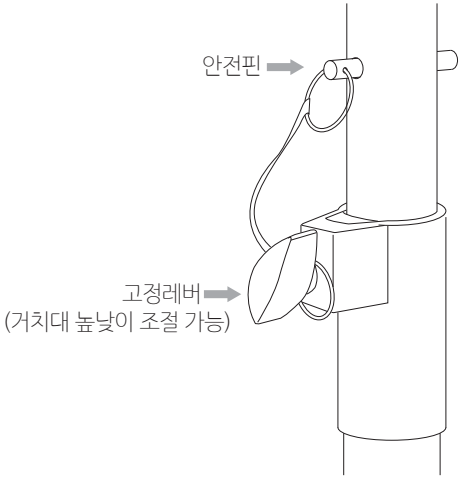
2. 마지막으로 기둥에 높이조절 안전핀을 꽂고 고정레버를 조여 고정합니다.